Приложение 1

параметры группы	№ позиции	Наименование устройства	Внешний вид устройства				характ-ки	кол-во	Отметки примечания
момент и обороты ротора	1	Индикатор датчик крутящего момент на роторе ДКМ-140Р (карданный привод)	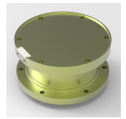						
Кабель	1а	Кабель связи датчика универсальный	длина	10	15	20			
			кол-во						

Фланец без шпонки

Фланец со стороны кардана

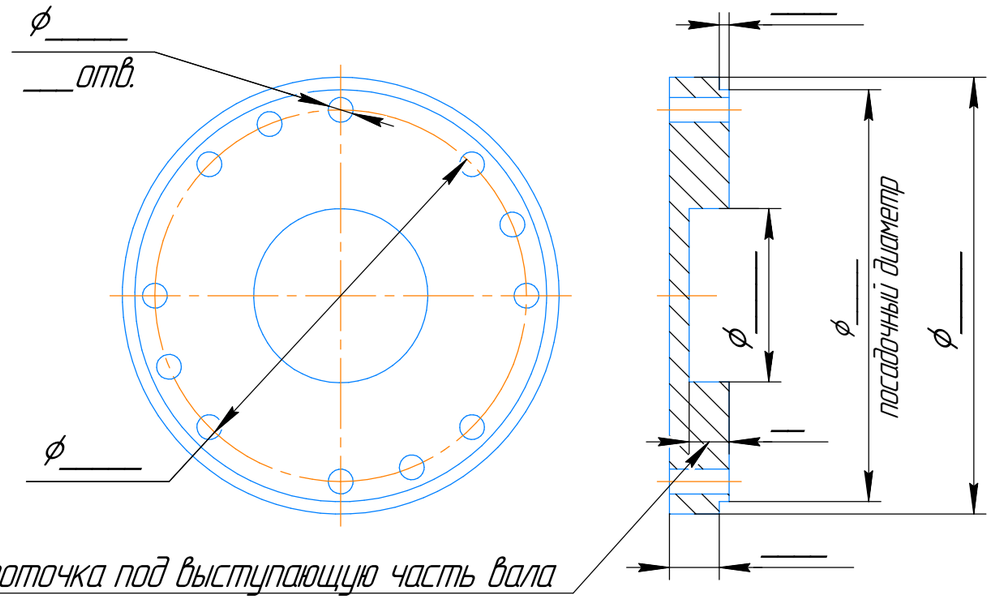

Фланец со стороны ротора

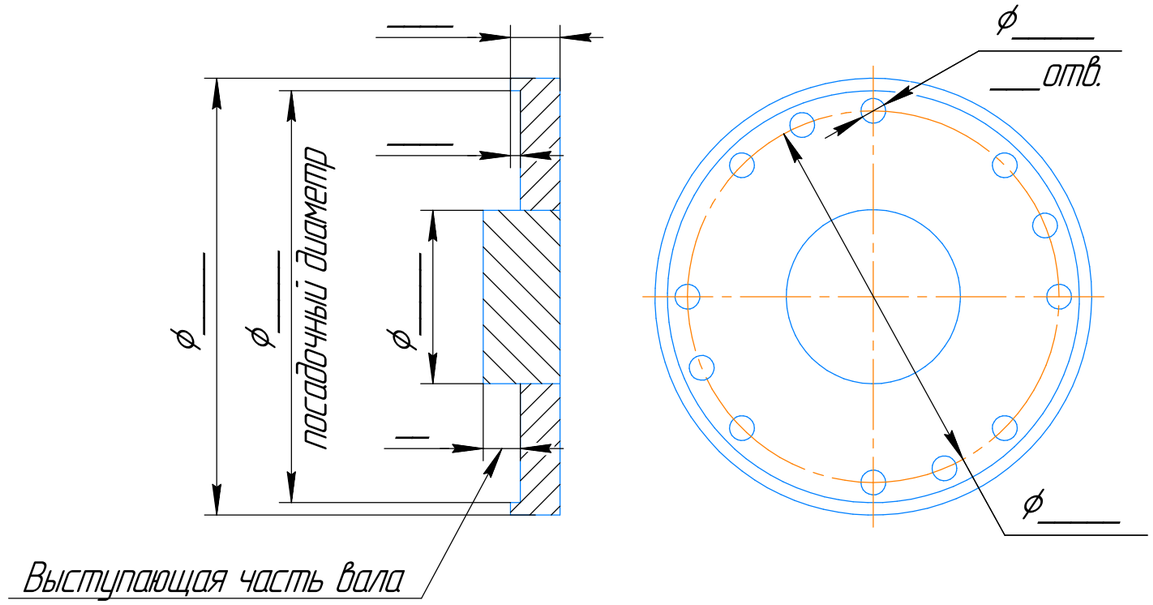

Фланец со шпонкой

Фланец со стороны кардана

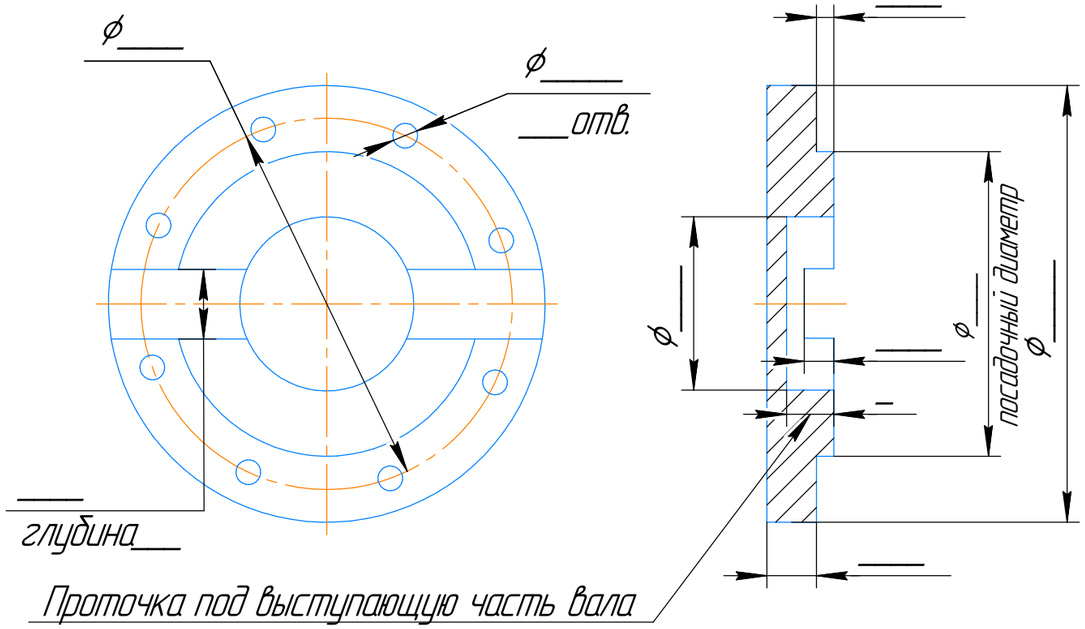
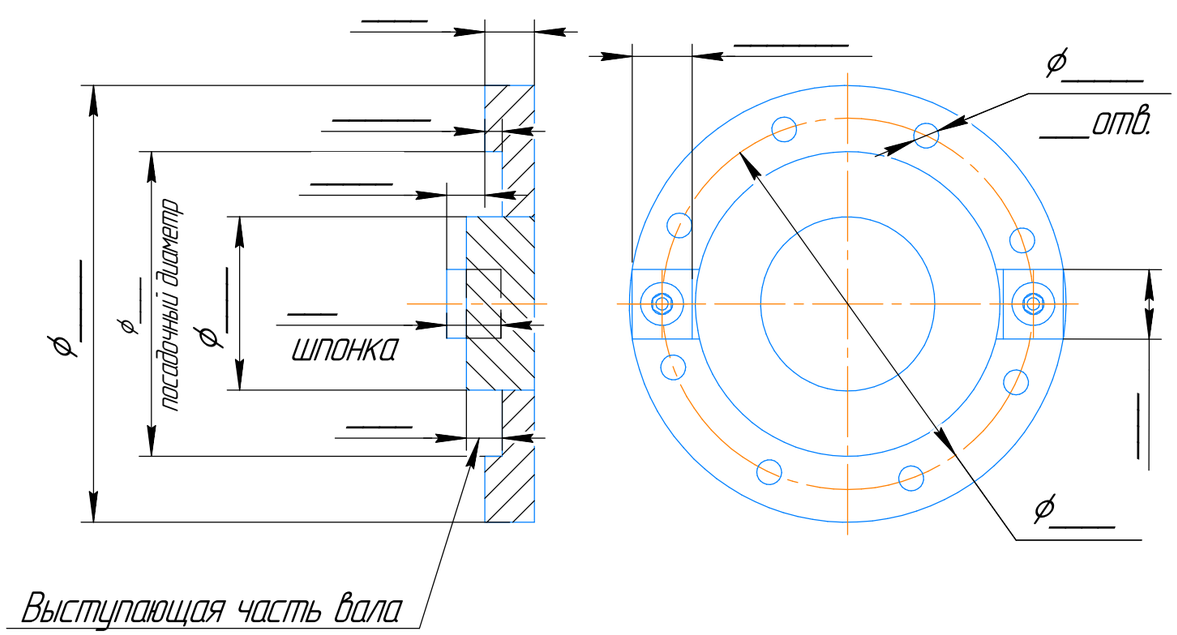
Фланец со стороны ротора